pottery barn kids
KNOB ASSEMBLY

HARDWARE KIT INCLUDED WITH EACH KNOB:

A. (1) 2" Screw break-off style
B. (2) Washer
C. 1 Knob

TOOLS REQUIRED (Not Included):

Note:

- Phillips head screwdriver
- Pliers

INSTALLATION INSTRUCTIONS:

1. Insert the Screw (A) through one Washer (B), through the pre-drilled hole located on the front and back of the drawer face and then through the second washer. (Figure 1).
2. Attach the knob to the end of the screw that should be protruding out from the face of the drawer. If after tightening the knob onto the screw, the knob does not sit flush against the drawer face, unscrew the knob and use pliers to gently break the end section of the screw. (Note: Only grab the section that you intend break off so that you do not damage the threads on the remaining screw sections.)
3. Repeat Step #2 as many times as necessary until the knob can be fully tightened against the drawer face.

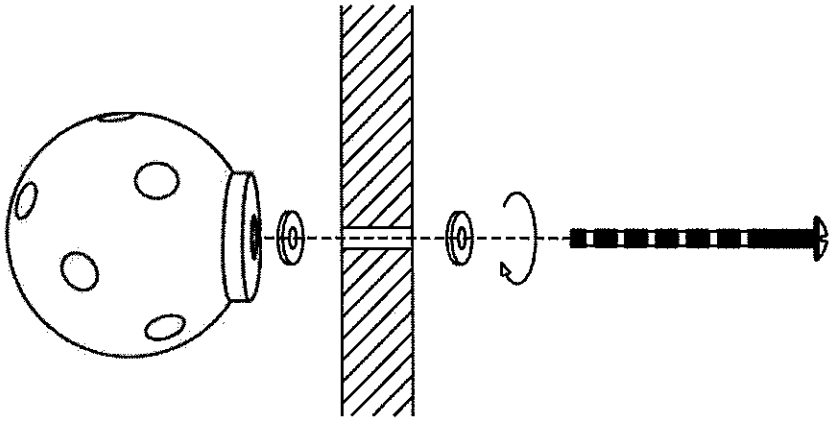

Figure #1

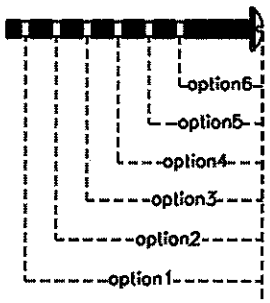

Figure #2

Thank you for your purchase
Stores | catalog | www.potterybarnkids.com
1.800.290.8181

pottery barn kids

FIXATION DU BOUTON

MATÉRIEL COMPRIS AVEC CHAQUE BOUTON :

A. (1) Vis ajustable de 2 po
B. (2) Rondelle
C. 1 Bouton

OUTILS REQUIS (non inclus) :

Note :

- Un tournevis cruciforme
- Des pinces

INSTRUCTIONS POUR FIXER LE BOUTON :

1. Insérez la vis (A) à travers une rondelle (B), dans le trou prépercé situé à l'avant et à l'arrière de la façade du tiroir, puis à travers la deuxième rondelle. (Figure 1).
2. Fixez le bouton au bout de la vis, qui devrait faire saillie sur la façade du tiroir. Si le bouton ne touche pas la façade du tiroir après l'avoir serré sur la vis, dévissez-le et cassez délicatement le bout de la vis à l'aide de pinces. (Note : Pincez seulement la partie de la vis que vous prévoyez casser afin de ne pas endommager le filetage de celle qui restera.)
3. Répétez l'étape 2 autant de fois que nécessaire jusqu'à ce qu'une fois serré le bouton touche la façade du tiroir.

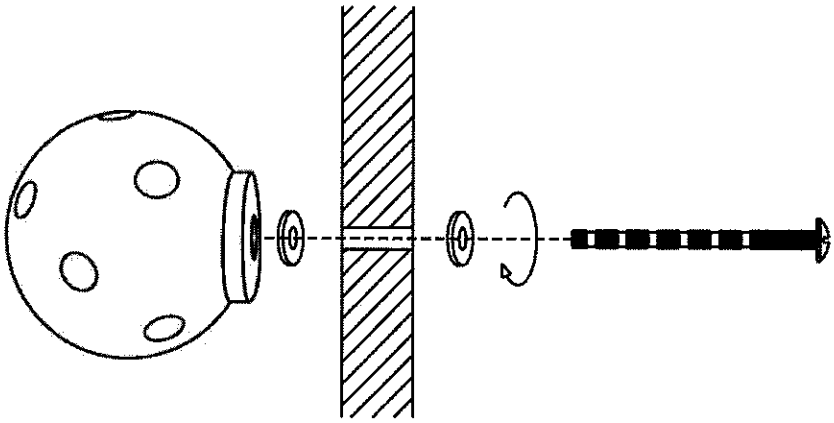

Figure #1

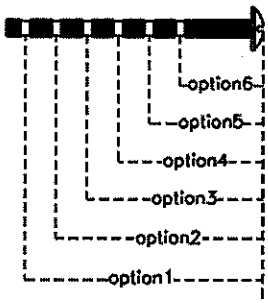

Figure #2